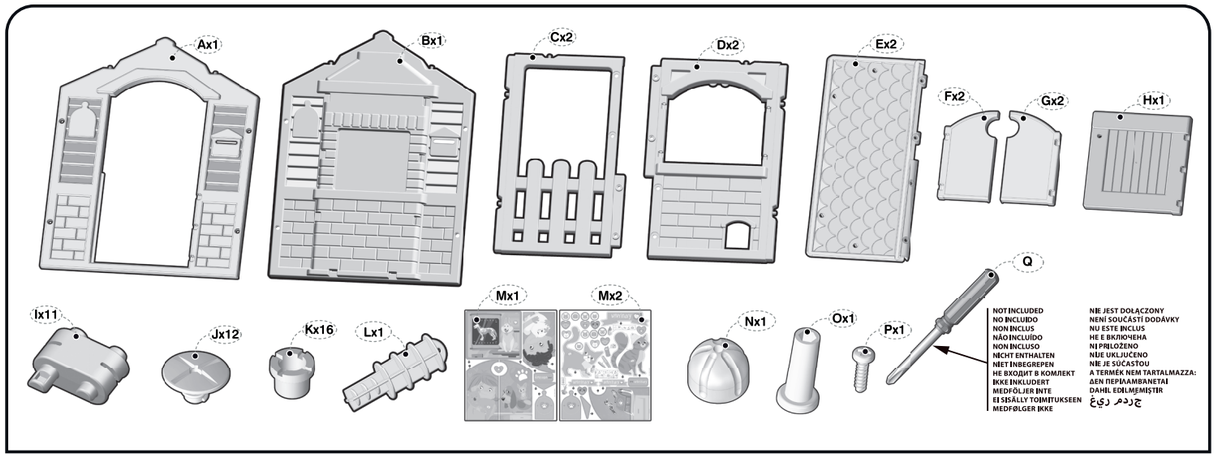

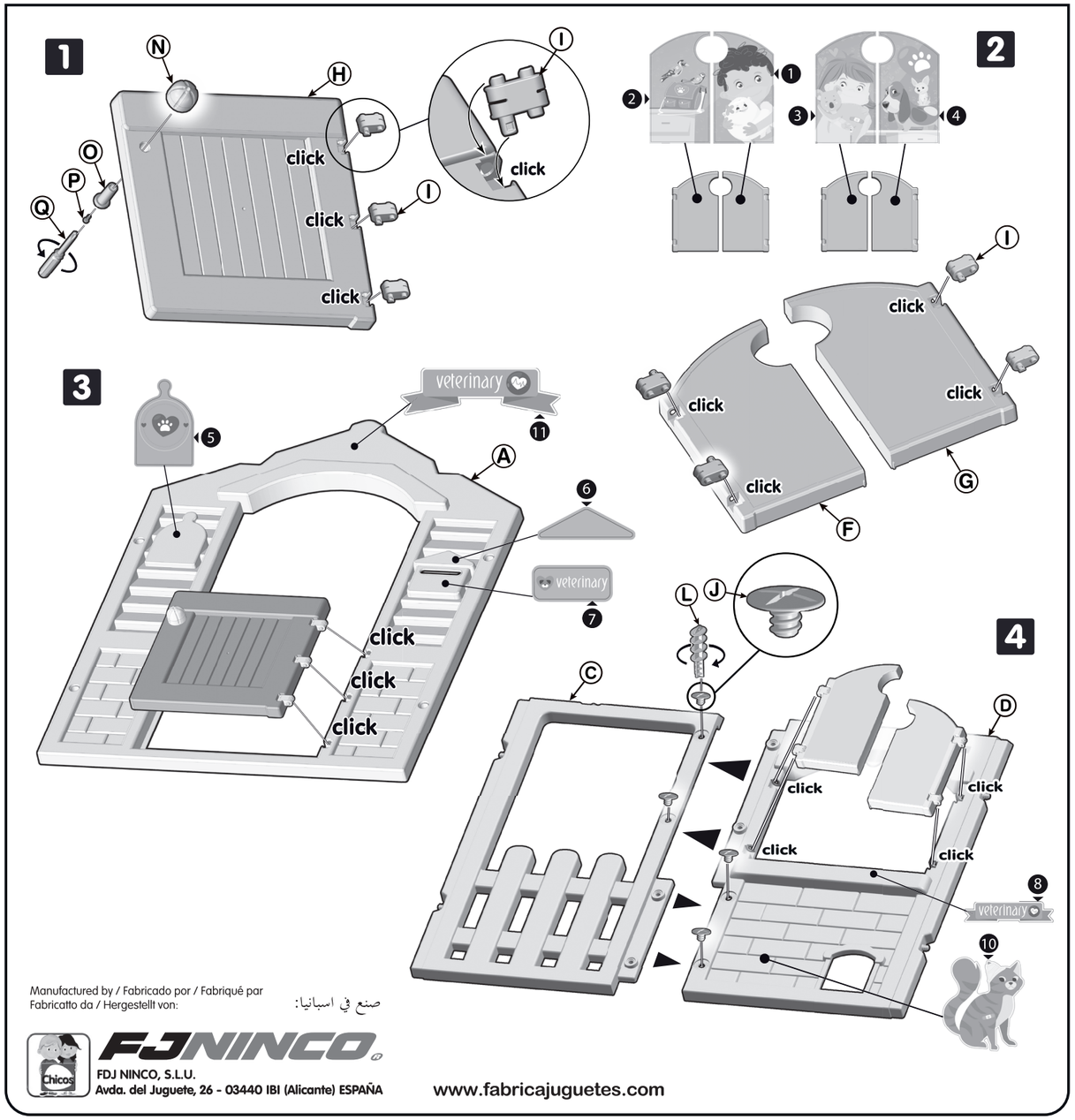

Manufactured by / Fabricado por / Fabriqué par
Fabricatto da / Hergestellt von:

صنع في اسبانيا:

FDJ NINCO, S.L.U.
Avda. del Juguete, 26 - 03440 IBI (Alicante) ESPAÑA

www.fabricajuguetes.com

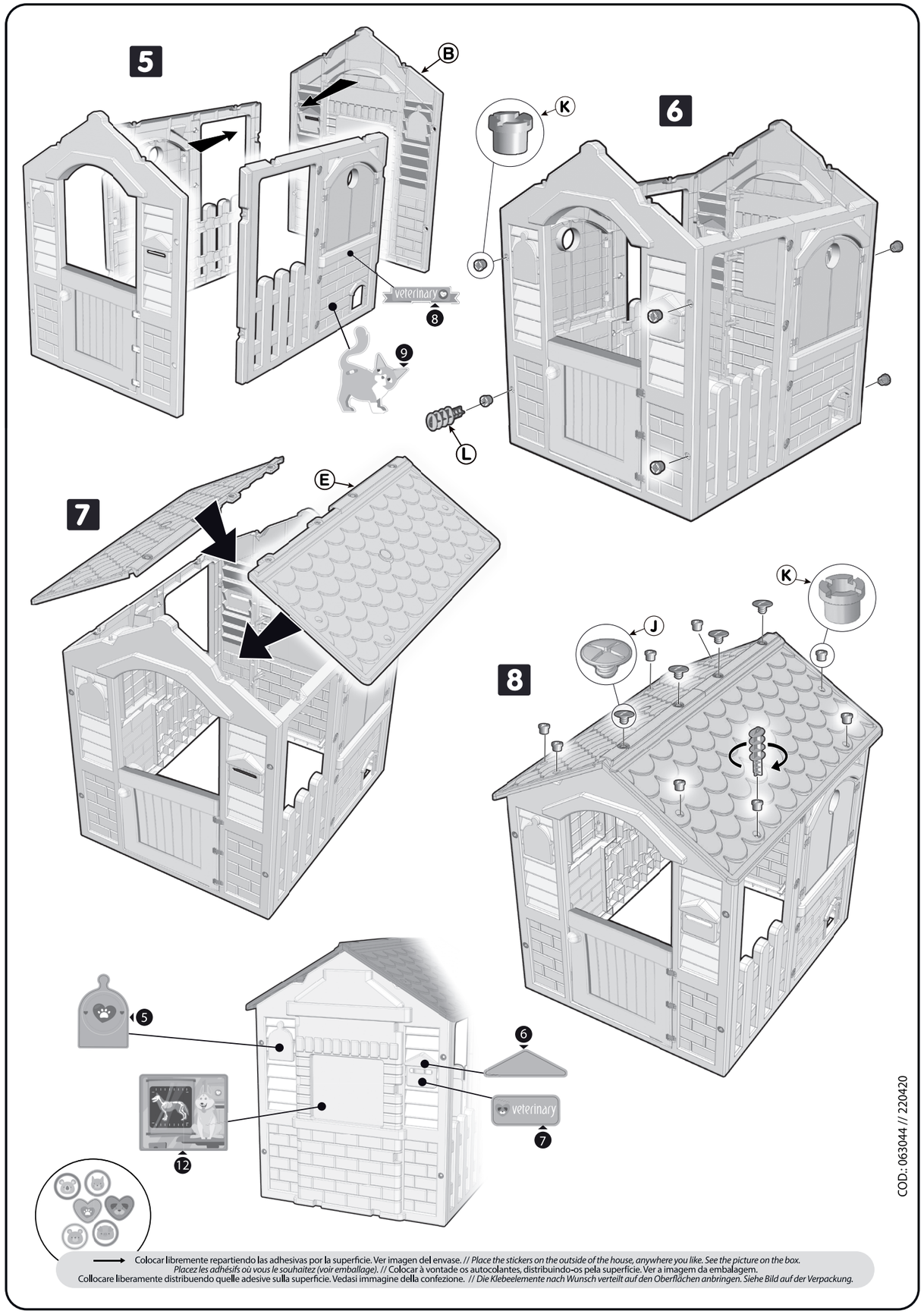

Colocar libremente repartiendo las adhesivas por la superficie. Ver imagen del envase. // *Place the stickers on the outside of the house, anywhere you like. See the picture on the box.*
Placez les adhésifs où vous le souhaitez (voir emballage). // Colocar à vontade os autocolantes, distribuindo-os pela superficie. Ver a imagem da embalagem.
Collocare liberamente distribuendo quelle adesive sulla superficie. Vedasi immagine della confezione. // *Die Klebeelemente nach Wunsch verteilt auf den Oberflächen anbringen. Siehe Bild auf der Verpackung.*

COD.: 063044 // 220420

en

SAFETY RECOMMENDATIONS
Warning. For domestic use only.
Product designed for indoor and outdoor use. Recommended age +2 years.
This toy requires prior assembly by an adult.

ASSEMBLY AND INSTALLATION INSTRUCTIONS
The assembly instructions include diagrams to show the correct way to assemble the toy and place the stickers. To ensure correct adhesion, remember to clean the surfaces with a damp cloth before placing the stickers. Before giving the toy to the child, ensure the stickers are correctly stuck on. The attachment, protection and packaging elements are not part of the toy. To avoid any possible accidents, we recommend assembling the toy outside the range of children. Make sure all these elements have been removed before giving the toy to the child. We recommend placing this toy on a flat surface, at least 2 m from any structures or obstacles such as fences, garages, houses, hanging branches, pipes or electrical cables. We recommend not installing the toy on concrete, asphalt or any other hard surface. Any changes (for example, adding accessories) must be done according to the manufacturer's instructions. Do not add any accessories that are not indicated in these instructions.

MAINTENANCE
Before giving the child the toy, check that all the anchoring elements and screws are correctly secured and review them periodically to ensure that none have worked loose and could possibly cause harm. To avoid risk of infection and contamination by dirt, we recommend regularly cleaning all the surfaces of the toy with a damp cloth. If in spite of all our controls you find a defect or have any queries, please contact our consumer assistance service at www.fabricajuguetes.com
Keep the instructions and installation instructions for future reference.

pt

RECOMENDAÇÕES DE SEGURANÇA
Atenção. So para uso doméstico.
Produto destinado a utilização interior e exterior. Idade recomendada: a partir dos 2 anos. Este brinquedo requer montagem prévia, a realizar por um adulto.

INSTRUÇÕES DE MONTAGEM E INSTALAÇÃO
As instruções de montagem incluem desenhos que permitem o encaixe correto e a colocação adequada das etiquetas. Para uma correta aderência, não se esqueça de limpar as superfícies com um pano húmido antes da sua colocação. Antes de dar o brinquedo à criança, certifique-se de que estas estão bem coladas. Os elementos de fixação, proteção e embalagem não fazem parte do brinquedo. Para evitar possíveis danos acidentais, recomendamos que proceda à montagem fora do alcance das crianças. Antes de o dar à criança, certifique-se de que foram todos eliminados. Recomendamos que coloque este brinquedo sobre uma superfície plana, pelo menos a 2 m de qualquer estrutura ou obstáculo como uma cerca, garagem, casa, ramos que possam cair, tubagens ou cabos elétricos. Recomendamos a não instalação sobre cimento, asfalto ou qualquer outra superfície dura. As alterações efetuadas (por exemplo, a adição de um acessório) devem realizar-se de acordo com as instruções do fabricante. Não é permitido adicionar nenhum acessório que não esteja indicado nestas instruções.

MANUTENÇÃO
Antes de entregar o brinquedo à criança, deve certificar-se de que todas as fixações e parafusos estão devidamente apertados, e inspecioná-los periodicamente para garantir que nenhum deles se soltou e possa provocar danos. Para evitar riscos de infeção e contaminação por sujidade, recomendamos que limpe todas as superfícies do brinquedo periodicamente com um pano húmido. Se, apesar de todos os nossos controlos, verificar que existe algum defeito, ou caso tenha alguma dúvida, contacte o nosso serviço de apoio ao cliente: www.fabricajuguetes.com
Guarde as instruções e as instruções de instalação para referência futura.

da

SIKKERHEDSANBEFALINGER
Advarsel. Kun til brug i hjemmet.
Produktet kan benyttes såvel indendørs som udendørs. Egnet til børn fra 2 år.
Dette legetøj skal samles af en voksen før brug.

SAMLEVEJLEDNING
Tegningerne i samlevejledningen viser, hvordan legetøjet samles korrekt og den rigtige placering af klistermærkerne. Husk at gøre overfladerne rene med en fugtig klud, før klistermærkerne sættes på for at sikre en effektiv fastklæbning. Sørg for at klistermærkerne sidder godt fast, før legetøjet gives til barnet. Fastgørelses- og beskyttelsesdelene og emballagen ikke en del af legetøjet. For at undgå ulykker anbefales det at samle legetøjet uden for børns rækkevidde. Sørg for at alle disse dele er fjernet, før legetøjet gives til barnet. Det anbefales at placere legetøjet på en plan overflade mindst 2 m fra genstande eller forhindringer såsom hegn, garager, huse, hængende grene, rør eller elkabler. Vi anbefaler, at legetøjet ikke stilles op på beton, asfalt eller andre hårde overflader. Eventuelle ændringer (f.eks. ved tilføjelse af ekstra dele) må kun foretages i overensstemmelse med fabrikantens anvisninger. Tilbehør, der ikke er anført i denne vejledning, må ikke tilføjes.

VEDLIGEHOLDELSE
Før du giver legetøjet til barnet, skal du sørge for, at alle forankringsdele og skruer er forsvarligt fastgjort. Disse dele skal kontrolleres regelmæssigt for at sikre, at de ikke har løsnet sig og kan forårsage skade. For at undgå risiko for infektion og smitte fra snavs, anbefaler vi, at hele overfladen af legetøjet rengøres med en fugtig klud med jævne mellemrum. Hvis du på trods af alle vores kontroller finder en fejl eller har spørgsmål, bedes du kontakte vores kundeservice. www.fabricajuguetes.com
Opbevar instruktionerne og installationsvejledningen til fremtidig reference.

pl

ZALECENIA DOTYCZĄCE BEZPIECZEŃSTWA
Ostrzeżenia. Wyłącznie do użytku domowego.
Produkt przeznaczony do stosowania wewnątrz i na zewnątrz. Zalecany dla dzieci od 2 roku życia. Zabawka wymaga uprzedniego montażu, który powinna przeprowadzić osoba dorosła.

INSTRUKCJE DOTYCZĄCE MONTAŻU I INSTALACJI
Instrukcje dotyczące montażu zawierają rysunki, które umożliwiają poprawne złożenie zabawki i prawidłowe umiejscowienie naklejek. W celu zagwarantowania odpowiedniego przyczepności przed umieszczeniem naklejek należy wyczyścić powierzchnię za pomocą wilgotnej szmatki. Przed przekazaniem zabawki dziecku należy upewnić się, że naklejki właściwie są poprawnie przyklejone do powierzchni. Elementy służące do mocowania, elementy ochronne ani opakowanie nie stanowią części zabawki. Aby uniknąć potencjalnych przypadkowych urazów, zaleca się wykonanie montażu poza zasięgiem dzieci. Przed przekazaniem zabawki dziecku należy upewnić się, że wszystkie powyższe elementy zostały usunięte. Zaleca się umieszczenie zabawki na płaskiej powierzchni, w odległości co najmniej 2 m od wszelkich konstrukcji czy obiektów, takich jak ogrodzenia, garaże, domy, wiszące gałęzie, rury czy przewody elektryczne. Zaleca się nie umieszczać zabawki na betonie, asfalcie ani żadnej innej twardej powierzchni. Wszelkich zmian (na przykład dodawania akcesoriów) należy dokonywać zgodnie z instrukcjami producenta. Nie należy dodawać żadnych akcesoriów, które nie zostały wskazane w niniejszych instrukcjach.

KONSERWACJA
Przed przekazaniem zabawki dziecku należy się upewnić, że wszystkie elementy mocujące i śruby są właściwie przymocowane, a także co jakiś czas sprawdzać, czy żaden element nie jest poluzowany, ponieważ może to spowodować uraz. Aby uniknąć ryzyka zakażenia i zanieczyszczenia, zalecamy co jakiś czas czyścić wszystkie powierzchnie zabawki za pomocą wilgotnej szmatki. Jeśli mimo wszelkich naszych kontroli zauważą Państwo jakąkolwiek wadę lub jeśli mają Państwo jakiekolwiek wątpliwości, prosimy o kontakt z naszym serwisem obsługi klienta poprzez stronę internetową www.fabricajuguetes.com
Zachowaj instrukcje i instrukcje instalacji do wykorzystania w przyszłości.

es

RECOMENDACIONES DE SEGURIDAD
Advertencia. Sólo para uso doméstico.
Producto destinado para uso interior y exterior. Edad recomendada 2+ años.
Este juguete requiere de un montaje previo, a realizar por un adulto.

INSTRUCCIONES DE MONTAJE E INSTALACIÓN
Las instrucciones de montaje incluyen dibujos que permiten un correcto ensamblaje y correcta colocación de las pegatinas. Para una correcta adhesión, recuerde limpiar con un trapo húmedo las superficies antes de su colocación. Antes de entregar el juguete al niño, asegúrese que estas están bien pegadas. Los elementos de sujeción, protección y embalaje, no forman parte del juguete. Para evitar posibles daños accidentales, recomendamos efectuar el montaje fuera del alcance de los niños. Antes de entregar al niño, es necesario asegurarse que se han eliminado todos. Se recomienda colocar este juguete sobre una superficie plana, al menos a 2 m de cualquier estructura u obstáculo tales como una valla, garaje, casa, ramas que cuelgan, tuberías o cables eléctricos. Recomendamos no instalar sobre hormigón, asfalto o cualquier otra superficie dura. Los cambios realizados (por ejemplo, la adición de un accesorio) deben realizarse de acuerdo a las instrucciones del fabricante. No puede añadirse ningún accesorio que no esté indicado en estas instrucciones.

MANTENIMIENTO
Antes de entregar al niño, es necesario asegurarse que todos los anclajes y tornillos están debidamente sujetos, y revisarlos periódicamente para asegurarse que ninguno de ellos se ha aflojado y pueda causar daño. Para evitar riesgos de infección y contaminación por suciedad, recomendamos limpiar periódicamente con un trapo húmedo, todas las superficies del juguete. Si a pesar de todos nuestros controles encuentra que hay algún defecto, o en caso de tener alguna duda, contacte con nuestro servicio de asistencia al consumidor www.fabricajuguetes.com
Guarde las instrucciones de montaje e instrucciones de instalación para futuras referencias.

it

RACCOMANDAZIONI DI SICUREZZA
Avvertenza. Solo per uso domestico.
Prodotto destinato ad uso interno ed esterno. Età raccomandata +2 anni.
Questo giocattolo richiede un montaggio preliminare che deve essere eseguito da un adulto.

ISTRUZIONI DI MONTAGGIO E INSTALLAZIONE
Le istruzioni di montaggio includono illustrazioni che consentono di assemblare il giocattolo e di collocare gli adesivi correttamente. Per assicurarsi che aderiscano bene, pulire con un panno umido le superfici prima di posizionarli. Prima di consegnare il giocattolo al bambino, assicurarsi che siano ben incollati. Gli elementi di fissaggio, protezione e imballaggio non fanno parte del giocattolo. Per evitare possibili incidenti, raccomandiamo di effettuare il montaggio mantenendo i bambini a distanza. Prima di consegnare il giocattolo al bambino, assicurarsi che tali elementi siano stati completamente rimossi. Si raccomanda di posizionare il giocattolo su una superficie piana, ad almeno 2 m di distanza da qualsiasi struttura o ostacolo, quali sbarre d'accesso, garage, casa, rami in sospensione, tubature o cavi elettrici. Raccomandiamo di non installarlo su cemento, asfalto o altri superfici dure. Qualsiasi modifica (come ad esempio l'aggiunta di un accessorio) deve essere apportata in conformità alle istruzioni del fabbricante. Non è possibile aggiungere accessori non indicati nelle presenti istruzioni.

MANUTENZIONE
Prima di consegnare il giocattolo al bambino, assicurarsi che tutti i fissaggi e le viti siano adeguatamente serrati, sottoponendoli a revisione periodica per garantire che non si siano allentati e che non possano provocare danni. Per evitare rischi di infezione e contaminazione per sporcizia, raccomandiamo di pulire periodicamente tutte le superfici del giocattolo con un panno umido. Qualora nonostante i nostri controlli si rilevasse la presenza di qualsiasi difetto o in caso di dubbi, contattare il servizio di assistenza al consumatore. www.fabricajuguetes.com
Conservare le istruzioni e le istruzioni di installazione per riferimenti futuri.

ru

РЕКОМЕНДАЦИИ ПО БЕЗОПАСНОСТИ
Предупреждение. Только для домашнего использования.
Продукт предназначен для использования в помещении или на улице. Рекомендуемый возраст: с 2 лет. Эта игрушка требует предварительной сборки взрослым.

ИНСТРУКЦИИ ПО СБОРКЕ И УСТАНОВКЕ
Инструкции по сборке включают схемы, показывающие, как правильно собрать игрушку и разместить наклейки. Для обеспечения правильной адгезии перед нанесением наклеек не забудьте очистить поверхности влажной тканью. Прежде чем давать игрушку ребенку, убедитесь, что наклейки правильно наклеены. Элементы крепления, защиты и упаковки не являются частью игрушки. Во избежание несчастных случаев рекомендуется собирать игрушку вне зоны досягаемости детей. Убедитесь, что все эти элементы удалены, прежде чем давать игрушку ребенку. Рекомендуется размещать игрушку на ровной поверхности на расстоянии не менее 2 м от любых сооружений или препятствий, таких как заборы, гаражи, дома, висячие ветки, трубы или электрические кабели. Не рекомендуется устанавливать игрушку на бетон, асфальт и другие твердые поверхности. Любые изменения (например, добавление аксессуаров) должны выполняться в соответствии с инструкциями производителя. Не добавляйте никаких аксессуаров, которые не указаны в этих инструкциях.

ОБСЛУЖИВАНИЕ
Перед тем как дать ребенку игрушку, убедитесь, что все элементы крепления и винты надежно зафиксированы, и периодически проверяйте их, чтобы убедиться, что они закреплены и не могут причинить вред. Чтобы избежать риска заражения или загрязнения, рекомендуется регулярно очищать все поверхности игрушки влажной тканью. Если, несмотря на все наши меры контроля, вы обнаружите дефект или у вас возникнут какие-либо вопросы, свяжитесь с нашей службой поддержки потребителей по адресу www.fabricajuguetes.com
Сохраните инструкции и инструкции по установке для дальнейшего использования.

no

SIKKERHETSANBEFALINGER
Advarsel. Kun for husholdningsbruk.
Produkt beregnet til innendørs og utendørs bruk. Anbefalt alder er 2+ år.
Leketøyet krever montering i forkant av bruk, monteringen må gjøres av en voksen.

MONTERINGS- OG INSTALLASJONSANVISNINGER
Monteringsanvisningene inneholder tegninger som viser riktig montering og korrekt plassering av klistremerkene. For god liming av klistremerkene, rengjør overflatene med en fuktig klut før plassering. Sørg for at klistremerkene er godt festet før du gir leketøyet til barnet. Feste-, beskyttelses- og emballeringselementene er ikke en del av leken. For å unngå mulig utilsiktet skade, anbefales det at enheten monteres utenfor barns rekkevidde. Før leken gis til barnet er det nødvendig å sørge for at alt har blitt fjernet. Det anbefales å plassere leketøyet på en plan overflate, minst 2 m fra en hvilken som helst konstruksjon eller hindre som gjerde, garasje, hus, grener, rør eller elektriske kabler. Vi anbefaler ikke å installere på betong, asfalt eller annen hard overflate. Endringer som gjøres (for eksempel tillegg av tilbehør) må gjøres i henhold til produsentens anvisninger. Det må ikke legges til noen tilbehør som ikke er angitt i denne instruksjonen.

VEDLIKEHOLD
Før du gir leken til barnet, er det nødvendig å sørge for at alle ankre og skruer er ordentlig festet, kontroller dem regelmessig for å sikre at ingen har løsnet slik at de kan forårsake skade. For å unngå smittefare og forurensning av smuss, anbefaler vi at du regelmessig rengjør alle lekenes overflater med en fuktig klut. Hvis du finner noen feil, på tross av alle våre kontroller. Eller hvis du har spørsmål så kontakt vår kundeservice på: www.fabricajuguetes.com
Oppbevar instruksjonene og installasjonsinstruksjonene for fremtidig referanse.

fr

CONSIGNES DE SÉCURITÉ
Attention. Réservé à un usage domestique.
Produit destiné à une utilisation à l'intérieur et à l'extérieur. Âge conseillé : à partir de 2 ans. Ce jouet doit être monté au préalable par un adulte.

INSTRUCTIONS DE MONTAGE ET INSTALLATION
Les instructions de montage incluent des dessins pour réaliser un assemblage approprié et appposer correctement les autocollants. Pour une bonne adhérence, n'oubliez pas d'essuyer au préalable les surfaces avec un chiffon humide. Avant de donner le jouet à l'enfant, il convient de s'assurer qu'ils sont bien collés. Les éléments de fixation, de protection et d'emballage ne font pas partie du jouet. Pour éviter tout dommage accidentel, nous recommandons d'effectuer le montage hors de portée des enfants. Avant de donner le jouet à l'enfant, il convient de s'assurer qu'ils ont tous été retirés. Il est recommandé de placer ce jouet sur une surface plane, à au moins 2 m de tout obstacle ou structure, notamment une clôture, un garage, une maison, des branches, des tuyaux ou des fils électriques. Nous recommandons de ne pas l'installer sur du béton, de l'asphalte ou toute autre surface dure. Les modifications apportées (p. ex. l'ajout d'un accessoire) doivent être effectuées conformément aux instructions du fabricant. Il ne faut ajouter aucun accessoire non mentionné dans ces instructions.

ENTRETIEN
Avant de le donner à l'enfant, il convient de s'assurer que toutes les fixations et vis sont correctement fixées, et il faut les vérifier régulièrement pour s'assurer qu'aucune ne s'est desserrée et ne peut causer de dommages. Pour éviter des risques d'infection et de contamination par la saleté, nous conseillons de nettoyer régulièrement toutes les surfaces du jouet avec un chiffon humide. Si malgré tous nos contrôles vous détectez un défaut, ou si vous avez un doute, contactez notre service clientèle sur www.fabricajuguetes.com
Conservez les instructions et les instructions d'installation pour référence future.

de

SICHERHEITSEMPFEHLUNGEN
Achtung. Nur für Hausgebrauch.
Produkt kann im Innen- und Außenbereich benutzt werden. Für Kinder ab 2 Jahren geeignet. Dieses Spielzeug muss vor der Benutzung von einem Erwachsenen zusammengebaut werden.

MONTAGEANLEITUNG
Die in der Montageanleitung enthaltenen Zeichnungen ermöglichen einen korrekten Zusammenbau und die richtige Platzierung der Aufkleber. Um die Aufkleber einwandfrei anzubringen, vergessen Sie nicht, die Oberflächen vorher mit einem feuchten Tuch zu reinigen. Stellen Sie sicher, dass die Aufkleber vollständig angeklebt sind, bevor das Spielzeug dem Kind übergeben wird. Halterung, Schutz- und Verpackungsmaterialien sind nicht Teil des Spielzeuges. Um Unfälle zu vermeiden, empfehlen wir den Zusammenbau außerhalb der Reichweite von Kindern. Vor der Übergabe an das Kind muss sichergestellt werden, dass diese vollständig entfernt wurden. Es wird empfohlen, das Spielzeug auf einer ebenen Fläche mit mindestens 2 Metern Abstand zu jeglichen Objekten oder Hindernissen wie Zäune, Garagen, Häuser, herunterhängende Zweige, Rohre oder Elektrokabel aufzustellen. Wir empfehlen, das Spielzeug nicht auf Beton, Asphalt oder anderen harten Oberflächen aufzustellen. Eventuelle Veränderungen (beispielsweise durch ergänzendes Zubehör) dürfen nur gemäß der Anleitung des Herstellers vorgenommen werden. Zubehör, dass nicht in dieser Anleitung aufgeführt ist, darf nicht hinzugefügt werden.

INSTANDHALTUNG
Vor der Übergabe an das Kind muss sichergestellt werden, dass alle Verankerungen und Schrauben korrekt befestigt sind. Diese müssen regelmäßig auf Lockerungen überprüft werden, die zu Unfällen führen könnten. Um Infektionsrisiken und Verunreinigungen durch Verschmutzung zu vermeiden, empfehlen wir, die gesamte Oberfläche des Spielzeuges regelmäßig mit einem feuchten Tuch zu reinigen. Sollten Sie trotz all unserer Kontrollen einen Defekt finden oder eine Frage haben, wenden Sie sich bitte an unseren Kundenservice. www.fabricajuguetes.com
Bewahren Sie die Anweisungen und Installationsanweisungen zum späteren Nachschlagen auf.

nl

VEILIGHEIDSAANBEVELINGEN
Waarschuwing. Alleen voor huishoudelijk gebruik.
Product ontworpen voor binnen- en buitengebruik. Aanbevolen leeftijd +2 jaar.
Dit speelgoed vereist voorafgaande montage door een volwassene.

MONTAGE- EN INSTALLATIE VOORSCHRIFTEN
De montagevoorschriften bevatten diagrammen die de juiste manier om het speelgoed te monteren en de stickers te plaatsen, tonen. Voor een goede hechting, moet u de oppervlakken met een vochtige doek reinigen, voordat u de stickers plaatst. Zorg ervoor dat de stickers goed vastzitten, voordat u het speelgoed aan het kind geeft. De onderdelen voor bevestiging, bescherming en verpakking maken geen deel uit van het speelgoed. Om mogelijke ongelukken te voorkomen, raden we aan het speelgoed buiten het bereik van kinderen te monteren. Zorg ervoor dat al deze elementen zijn verwijderd voordat u het speelgoed aan het kind geeft. We raden aan om dit speelgoed op een vlakke ondergrond te plaatsen, op ten minste 2 m van constructies of obstakels zoals hekken, garages, huizen, hangende takken, leidingen of elektriciteitskabels. We raden u aan het speelgoed niet op beton, asfalt of een ander hard oppervlak te installeren. Alle wijzigingen (bijvoorbeeld het toevoegen van accessoires) moeten worden uitgevoerd volgens de voetschriften van de fabrikant. Voeg geen accessoires toe die niet in deze voorschriften worden vermeld.

ONDERHOUD
Voordat u het speelgoed aan het kind geeft, moet u controleren of alle verankeringselementen en schroeven goed zijn vastgezet en controleer deze regelmatig om er zeker van te zijn dat er niets los is komen zitten en mogelijk schade kan aanrichten.
Om het risico van infectie en vervuiling door vuil te voorkomen, raden we aan om alle oppervlakken van het speelgoed regelmatig te reinigen met een vochtige doek.
Als u ondanks al onze controles een defect vindt of vragen heeft, neem dan contact op met onze klantenservice op www.fabricajuguetes.com
Bewaar de instructies en installatie-instructies voor toekomstig gebruik.

fi

TURVALLISUUSOHJEET
Varoitukset. Vain kotitalouskäyttöön.
Tuote tarkoitettu sisä- ja ulkokäyttöön. Ei suositella alle 2-vuotiaille.
Aikuisen on koottava lelu ennen käyttöä.

KOKOAMIS- JA ASENNUSOHJEET
Kokoamisohjeissa on kuvia, jotka osoittavat oikean kokoamistavan ja tarrojen tarkoitetut sijoituspaikat. Jotta tarrat tarttuvat hyvin, puhdista pinnat kostealla liinalla ennen tarrojen kiinnittämistä. Varmista, että ne ovat hyvin kiinni, ennen kuin annat lelun lapselle. Kiinnikkeet, suojat ja pakkausmateriaalit eivät ole osa lelua. Suosittelemme, että lelu kootaan lasten ulottumattomissa, jotta mahdolliset vahingot vältetään. Ennen lelun antamista lapselle on varmistettava, että kaikki tällaiset osat on poistettu. Suosittelemme, että lelu asetetaan tasaiselle alustalle ainakin 2 metrin päähän aidoista, autotallista, talosta, roikkuvista oksista, putkista, sähkökaapeleista ja muista vastaavista rakenteista ja esteistä. Asettamista betonin, asfaltin tai muun kovan pinnan päälle ei suositella. Mahdolliset muutokset (kuten lisätarvikkeen lisääminen) on tehtävä valmistajan ohjeiden mukaisesti. Älä käytä mitään lisätarvikketta, jota ei ole ilmoitettu näissä ohjeissa.

HUOLTO
Ennen lelun antamista lapselle on varmistettava, että kaikki kiinnikkeet ja ruuvit ovat tiukasti kiinni. Ne on myös tarkistettava ajoittain löystymisen varalta, jotta ne eivät aiheuta vahingoittumisen vaaraa. Suosittelemme puhdistamaan lelun kaikki pinnat ajoittain kostealla liinalla, jotta lian aiheuttama infektio- ja kontaminaatiorisiko voidaan välttää. Jos tarkastuksistamme huolimatta huomaat lelussa vian tai jos sinulla on kysyttävää, ota yhteyttä asiakaspalveluumme osoiteessa www.fabricajuguetes.com
Säilytä ohjeet ja asennusohjeet tulevaa käyttöä varten.

hu

BIZTONSÁGI JAVASLATOK
Figyelmeztetések. Kizárólag otthoni használatra.
A termék belső- és kültéri használatra készült. Javasolt életkor: 2+ év.
A játékot előzetesen egy felnőttnek kell összeszerelni.

SZERELÉSI ÉS ÖSSZEÁLLÍTÁSI ÚTMUTATÓ
Az összeszerelési útmutatóban képek mutatják a játék helyes összeszerelését és a matricák helyét. A matricák megfelelő tapadása érdekében felhelyezésük előtt nedves ruhával tisztítsa meg a felületet. Mielőtt a gyermeknek odaadná a játékot, győződjön meg róla, hogy a matricák a megfelelő módon feltapadtak a helyükre. A rögzítő, védő és csomagoló elemek nem tartoznak a játékhoz. Az esetleges balesetek elkerülése végett javasolt az összeszerelést a gyermektől távol végezni. Mielőtt a gyermeknek odaadná a játékot, győződjön meg róla, hogy minden ilyen elemet eltávolított róla. A játékot javasolt sík felületre helyezni, amely legalább 2 méterre van bármilyen szerkezettől vagy akadálytól, mint például kerítés, garázs, ház, függő ágak, csövek vagy elektromos kábelek. Nem javasolt a játékot betonra, aszfaltra vagy egyéb kemény felületre felállítani. A játékon végzett módosításokat (például egy kiegészítő hozzáadása) kizárólag a gyártó utasításainak megfelelően lehet végrehajtani. Tilos hozzáadni olyan kiegészítőt, amely nem szerepel ezekben az utasításokban.

TERMÉKÁPOLÁS
Mielőtt odaadná a gyermeknek, győződjön meg róla, hogy az összes rögzítő elem és csavar a megfelelő módon rögzítve van, és nézze át rendszeresen, hogy meggyőződjön róla, hogy egyik sem lazult ki, és nem okozhat kárt. A fertőzések és szennyeződések kockázatának elkerülése végett javasolt a játék minden felületét rendszeresen letisztítani egy nedves ruhával. Amennyiben ellenőrző intézkedéseink ellenére hibát talál a termékben, illetve kérdése, kétsége merül fel, forduljon ügyfélszolgálatunkhoz. www.fabricajuguetes.com
Tartsa meg az utasításokat és a telepítési utasításokat a későbbi referencia céljából.

tr

GÜVENLİK ÖNERİLERİ
Uyarılar. Yalnızca evsel kullanım için.
İç ve dış mekan kullanımı için tasarlanmış ürün. 2+ yaş için tavsiye edilmiştir.
Bu oyuncağın, önceden bir yetişkin tarafından montajı gereklidir.

MONTAJ VE KURULUM TALİMATLARI
Montaj talimatları, düzgün bir kuruluma ve yapışkanların düzgün yerleştirilmesine imkan veren çizimler içermektedir. Düzgün yapıştırma için, yerleştirilecek olan yüzeyleri ıslak bir bezle temizlemeyi unutmayın. Oyuncağı çocuğa sunmadan önce, bunların iyi bir şekilde yapıştırılmış olduğundan emin olun. Sabitleme, koruma ve ambalaj elemanları, oyuncağın bir parçasına teşkil etmez. Kaza sonucu oluşabilecek muhtemel hasarları önlemek için, montajı çeminin çocuğun erişiminden uzakta yapılmasını tavsiye ediyoruz. Çocuğa sunmadan önce tüm bu elemanların ortadan kaldırıldığından emin olunmalıdır. Bu oyuncağın, bariyer, garaj, ev, aslı kalmış dallar, borular veya elektrikli kablolar gibi her türlü yapı veya engel unsurundan en az 2 metre uzakta, düz bir zemin üzerine yerleştirilmesi tavsiye edilir. Beton, asfalt veya diğer her türlü sert zemin üzerine kurulmamasını tavsiye ediyoruz. Yapılan her türlü değişiklik (örneğin, bir aksesuar eklenmesi) üreticinin talimatları ile uyumlu şekilde gerçekleştirilmelidir. Bu talimatlarda belirtilmemiş olan hiçbir aksesuar eklenemez.

BAKIM
Oyuncak çocuğa sunulmadan önce, tüm bağlantı elemanları ve vidaların yerine tam olarak yerleşmiş olduğundan emin olunmalı ve bunların hiçbirinin gevşek durumda ve hasar oluşturabilecek şekilde bulunmadığı düzenli olarak gözden geçirilmelidir. Kirden dolayı enfeksiyon ve kontaminasyon riskini önlemek için, oyuncağın tüm yüzeylerinin nemli bir bezle düzenli olarak silinmesini tavsiye ediyoruz. Tüm kontrol işlemlerimize karşın ürün üzerinde herhangi bir kusurla karşılaşmanız veya herhangi bir sorunuz olması halinde, lütfen müşteri hizmetleri servisimizle iletişime geçin.
www.fabricajuguetes.com
Talimatları ve kurulum talimatlarını ileride başvurmak üzere saklayın.

bg

ПРЕПОРЪКИ ЗА БЕЗОПАСНОСТ
Внимание. Само за домашна употреба.
Продуктът е предназначен за употреба на закрито и открито. Препоръчителна възраст над 2 години. Играчката трябва да бъде сглобена предварително от възрастен.

ИНСТРУКЦИИ ЗА СГЛОБЯВАНЕ И ПОСТАВЯНЕ
Инструкциите за монтаж включват илюстрации за коректното сглобяване на играчката и залепяне на стикерите. За правилното залепяне на стикерите е нужно да почистите повърхностите с влажен плат преди да бъдат залепени. Уверете се, че са добре залепени преди да дадете играчката на детето. Елементите за закрепяне, предпазване и пакетиране не представляват част от играчката. Препоръчваме сглобяването да бъде извършено извън обсега на деца, за да бъдат избегнати възможни инциденти. Уверете се, че всички тези елементи са премахнати преди да дадете играчката на детето. Препоръчва се играчката да бъде поставена върху твърда повърхност, поне на два метра от всякакви структури или препятствия като например огради, гаражи, къщи, висящи клони, тръби или електрически кабели. Препоръчваме да не се поставя върху бетон, асфалт или каквато и да е твърда повърхност. Всякакви изменения (като например добавянето на аксесоар) трябва да бъдат съобразени с инструкциите на производителя. Не бива да се добавя какъвто и да е аксесоар, който не е включен в инструкциите.

ПОДДРЪЖКА
Преди да дадете играчката на детето е нужно да се уверите, че всички закрепящи елементи и винтове са монтирани добре. Трябва да бъдат проверявани периодично, за да се уверите, че не са се разхлабили и впоследствие могат да навредят. Препоръчваме всички повърхности да бъдат почиствани редовно с мокър плат, за да бъде избегнат риска от инфекция и замърсяване. Ако имате някакви допълнителни въпроси или откриете дефект въпреки контрола ни на качество, можете да се свържете с нашия център за обслужване на клиенти.
www.fabricajuguetes.com
Съхранявайте инструкциите и инструкциите за инсталиране за бъдеща справка.

sl

PRIPOROČILA ZA VARNOST
Opozorila. Samo za domačo uporabo.
Izdelek je zasnovan za uporabo v zaprtih prostorih in na prostem. Priporočena starost najmanj 2 leti. To igračo mora predhodno sestaviti odrasla oseba.

NAVODILA ZA MONTAŽO IN NAMESTITEV
Navodila za montažo vključujejo diagrame, ki prikazujejo pravilen način sestavljanja igrače in namestitve nalepk. Da bi zagotovili pravilno lepljenje, površin ne pozabite očistiti z vlažno krpo, preden namestite nalepke. Preden otroku daste igračo, se prepričajte, da so nalepke pravilno pritrjene. Elementi za pritrditev, zaščito in pakiranje niso del igrače. Da bi se izognili morebitnim nesrečam, priporočamo, da igračo sestavite zunaj dosega otrok. Preden otroku daste igračo, se prepričajte, da so bili vsi elementi odstranjeni. Priporočamo, da igračo postavite na ravno površino in vsaj 2 metra od vseh predmetov ali ovir, kot so ograje, garaže, hiše, viseče veje, cevi ali električni kabli. Priporočamo, da igrače ne nameščate na beton, asfalt ali drugo trdo površino. Vse spremembe (na primer namestitev dodatne opreme) je treba izvesti po navodilih proizvajalca. Ne dodajajte dodatkov, ki niso navedeni v teh navodilih.

VZDRŽEVANJE
Preden otroku daste igračo, preverite, ali so vsi pritrdilni elementi in vijaki pravilno pritrjeni, ter jih redno preverjajte, da bi zagotovili, da se niso sprostili, saj lahko povzročijo škodo. Da bi se izognili nevarnosti okužbe in kontaminacije z umazanijo, priporočamo, da vse površine igrače redno čistite z vlažno krpo. Če kljub vsem našim kontrolam najdete napake ali imate kakršna koli vprašanja, se obrnite na našo službo za pomoč potrošnikom na www.fabricajuguetes.com
Ohranite navodila in navodila za namestitev za nadaljnjo uporabo.

sv

SÄKERHETSREKOMMENDATIONER
Varning. Endast för hemmabruk.
Produkten är utformad för användning inomhus och utomhus. Från 2 år.
Denna leksak kräver montering av vuxen.

MONTERINGS- OCH INSTALLATIONSANVISNINGAR
Monteringsanvisningarna inkluderar illustrationer som visar hur leksaken ska monteras samt dekalernas placering. Rengör ytorna med en fuktig duk för bästa vidhäftning innan du applicerar dekalerna. Se till att dekalerna sitter fast ordentligt innan du ger leksaken till barnet. Fäst-, skydds- och förpackningstillbehör är inte en del av leksaken. Undvik olycksrisk genom att montera leksaken utom räckhåll för barn. Se till att dessa tillbehör har tagits bort innan du ger leksaken till barnet. Vi rekommenderar att leksaken placeras på ett plant underlag, minst två meter från byggnader och hinder såsom staket, garage, hus, hängande grenar, rördelningar och elkablar. Vi rekommenderar att leksaken inte installeras på betong, asfalt eller annat hårt underlag. Alla modifieringar (till exempel extra tillbehör) måste göras enligt tillverkarens instruktioner. Lägg inte till några tillbehör som inte anges i instruktionerna.

UNDERHÅLL
Kontrollera innan du ger leksaken till barnet att alla förankringsdelar sitter fast ordentligt. Inspektera dem regelbundet för att se till att de inte har lossnat och kan orsaka skada. Vi rekommenderar att leksaken regelbundet torkas av utvändigt med en fuktig duk för att undvika risk för infektion och smitta från smuts. Om du trots våra omfattande kontroller upptäcker en defekt eller har frågor är du välkommen att kontakta vår kundtjänst på www.fabricajuguetes.com
Förvara instruktionerna och installationsinstruktionerna för framtida referens.

el

ΣΥΣΤΑΣΕΙΣ ΑΣΦΑΛΕΙΑΣ
Προειδοποιήσεις. Αποκλειστικά για οικιακή χρήση.
Προϊόν σχεδιασμένο για χρήση σε εσωτερικούς και εξωτερικούς χώρους. Συνιστώμενη ηλικία +2 έτη. Το προϊόν αυτό θα πρέπει να συναρμολογηθεί πρώτα από ενήλικα.

ΟΔΗΓΙΕΣ ΣΥΝΑΡΜΟΛΟΓΗΣΗΣ ΚΑΙ ΕΓΚΑΤΑΣΤΑΣΗΣ
Οι οδηγίες συναρμολόγησης περιλαμβάνουν διαγράμματα που υποδεικνύουν τον σωστό τρόπο συναρμολόγησης του παιχνιδιού και τοποθέτησης των αυτοκολλήτων. Προκειμένου να διασφαλιστεί η σωστή πρόσφυση, καθαρίζετε την επιφάνεια με βρεγμένο πανί προτού τοποθετήσετε τα αυτοκόλλητα. Βεβαιωθείτε ότι τα αυτοκόλλητα έχουν κολλήσει καλά στο παιχνίδι προτού το δώσετε στο παιδί. Τα στοιχεία στερέωσης, προστασίας και συσκευασίας δεν αποτελούν μέρος του παιχνιδιού. Για την αποφυγή πιθανών ατυχημάτων συνιστάται να συναρμολογείτε το παιχνίδι μακριά από παιδιά. Βεβαιωθείτε ότι έχετε αφαιρέσει όλα τα παραπάνω στοιχεία προτού δώσετε το παιχνίδι στο παιδί. Συνιστάται να τοποθετείτε το παιχνίδι σε επίπεδη επιφάνεια, σε απόσταση τουλάχιστον 2 m από οποιαδήποτε μορφής δομές ή εμπόδια, όπως φράχτες, γκαράζ, σπίτια, κλαδιά που κρέμονται, σωλήνες ή ηλεκτρικά καλώδια. Συνιστάται να μην τοποθετείτε το παιχνίδι πάνω σε τσιμέντο, άσφαλτο ή άλλη σκληρή επιφάνεια. Τυχόν αλλαγές (η προσθήκη για παράδειγμα αξεσουάρ) θα πρέπει να πραγματοποιούνται σύμφωνα με τις οδηγίες του κατασκευαστή. Μην προσθέτετε αξεσουάρ που δεν αναφέρονται στις εν λόγω οδηγίες.

ΣΥΝΤΗΡΗΣΗ
Προτού δώσετε το παιχνίδι στο παιδί, βεβαιωθείτε ότι όλα τα στοιχεία στερέωσης και οι βίδες έχουν ασφαλίσει στη θέση τους και φροντίζετε να τα ελέγχετε ανά τακτά χρονικά διαστήματα προκειμένου να διαπιστώσετε εάν έχει χαλαρώσει κάποιο με αποτέλεσμα να υπάρχει κίνδυνος πρόκλησης ζημιάς. Για την αποφυγή τυχόν λοίμωξης και μόλυνσης λόγω βρομιάς, συνιστάται να καθαρίζετε συχνά όλες τις επιφάνειες του παιχ